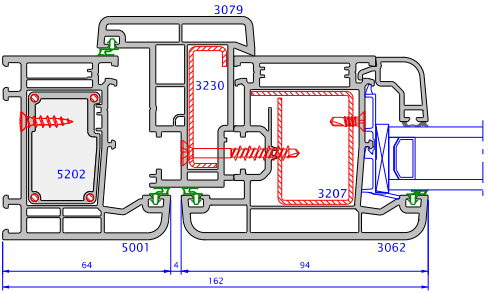
3079
3230
5202
3207
5001
3062
64
4
94
162

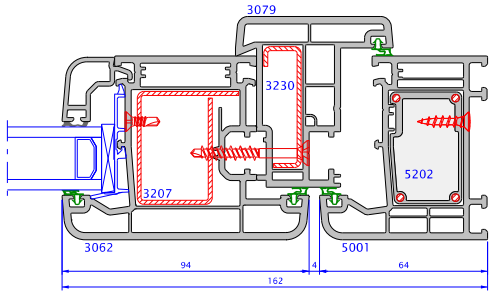
3079
3230
3207
5202
3062
5001
94
4
64
162

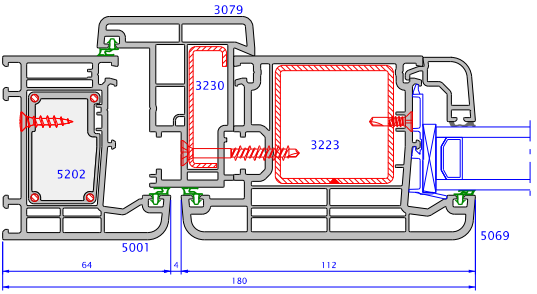
3079
3230
3223
5202
5001
5069
64
4
112
180

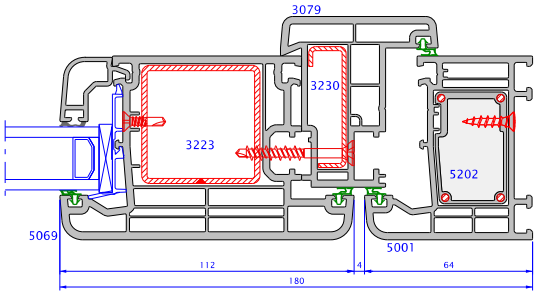
3079
3230
3223
5202
5069
5001
112
4
64
180

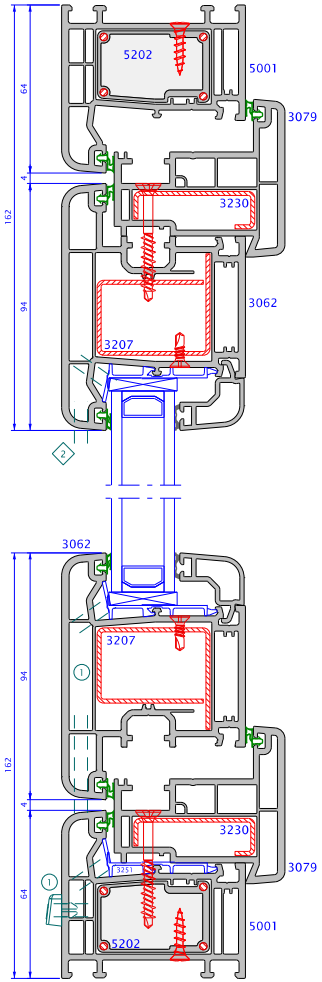
5202
5001
3079
64
4
162
3230
94
3062
3207
2
3062
3207
1
94
162
4
3230
3251
3079
64
1
5001
5202

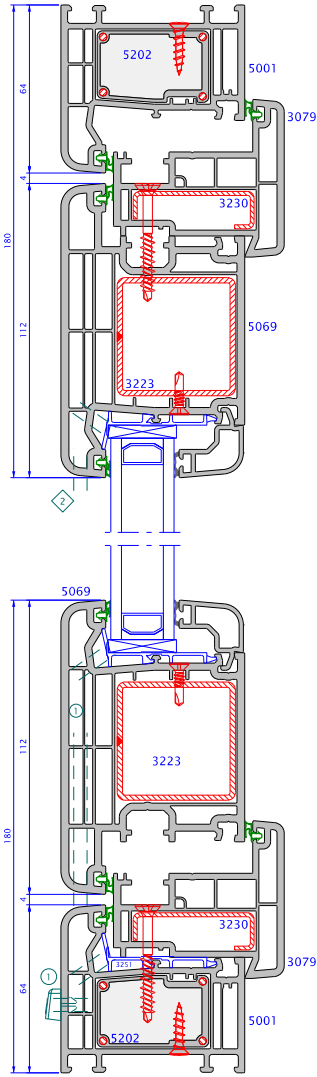
5202
5001
64
3079
4
3230
180
112
5069
3223
2
5069
1
112
3223
180
4
3230
3251
3079
64
1
5001
5202